TANIS
MILLING TECHNOLOGIES

67 YEARS IN MILLING

Tăng năng suất và Cải thiện chất lượng bột

Trình bày: Halit Shasheet

Công nghệ nghiền Tanis

GIỚI THIỆU VỀ CÔNG TY

CÔNG NGHỆ MÁY MÓC TANIS

tanis.com.tr

65 YEARS IN MILLING

TANIS
MILLING TECHNOLOGIES

TẬP ĐOÀN TANIS

TANIS
MILLING TECHNOLOGIES

TANIS
SEED PROCESSING TECH.

TANIS
FEED MILLING TECHNOLOGY

TANIS
GRAIN HANDLING TECHNOLOGIES

sorton

65
YEARS IN MILLING

TANIS
MILLING TECHNOLOGIES

YEARS IN MILLING

Nhà máy có diện tích 33.000m2 là một trong **những nhà máy lớn nhất hoạt động trong ngành tại Thổ Nhĩ Kỳ**

TANIŞ
MILLING TECHNOLOGIES

TANIS
MILLING TECHNOLOGIES

TỪ NĂM 1956
CÂU CHUYỆN VỀ 67 NĂM THÀNH CÔNG

67 YEARS IN MILLING

Thế hệ đầu tiên

Ali Kemal TAN

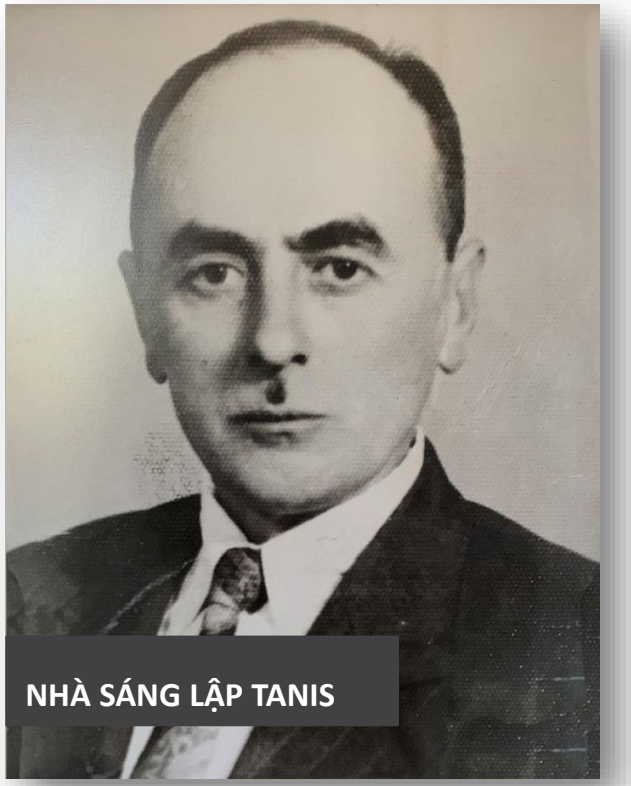

NHÀ SÁNG LẬP TANIS

Thế hệ thứ hai

Kemal TAN

GIÁM ĐỐC ĐIỀU HÀNH TANIS

Thế hệ thứ ba

Emre Tan

TỔNG GIÁM ĐỐC TANIS

TANIS
MILLING TECHNOLOGIES

HƠN 300 NHÂN VIÊN

67 YEARS IN MILLING

TANIS
MILLING TECHNOLOGIES

TRUNG TÂM CẮT LASER

67 YEARS IN MILLING

TANIS
MILLING TECHNOLOGIES

TRUNG TÂM GIA CÔNG CNC

67 YEARS IN MILLING

TANIS
MILLING TECHNOLOGIES

TRUNG TÂM MÁY UỐN

67 YEARS IN MILLING

TANIS
MILLING TECHNOLOGIES

XƯỞNG SƠN

TANIS
MILLING TECHNOLOGIES

XƯỞNG LÀM MỘC

67 YEARS IN MILLING

BỘ PHẬN NGHIÊN CỨU & PHÁT TRIỂN

Hội chợ & Triển lãm

TANIS
MILLING TECHNOLOGIES

ĐÓNG GÓI VÀ VẬN CHUYỂN

TANIS
MILLING TECHNOLOGIES

67 YEARS IN MILLING

SẢN PHẨM & DỊCH VỤ

- Dự án chìa khóa trao tay hoàn chỉnh
  Máy nghiền bột mì và bột mì Semolina
- Dự án chìa khóa trao tay hoàn chỉnh
  Máy nghiền bột ngô và bột mì Semolina
- Dự án chìa khóa trao tay hoàn chỉnh
  Máy sản xuất thức ăn chăn nuôi
- Nhà máy chế biến đậu lăng và các loại đậu
- Cơ sở lưu trữ hoàn chỉnh
- Công trình kết cấu thép
  Cho ngành công nghiệp Argo
- Máy phân loại màu/máy phân loại quang học
- Dự án tổ hợp thực phẩm tích hợp hoàn chỉnh

TANIS
MILLING TECHNOLOGIES

67 YEARS IN MILLING

DỰ ÁN CHÌA KHÓA TRAO TAY HOÀN CHỈNH
MÁY NGHIỀN BỘT MÌ VÀ BỘT MÌ SEMOLINA

Dự án máy nghiền bột mì, bột mì semolina với thiết kế thẳng đứng, nằm ngang, kết cấu thép hoặc bê tông nhỏ gọn hoặc được xây dựng
Nhiều loại hình nhà máy sản xuất bột cho ngành bánh ngọt, bánh mì, bánh quy

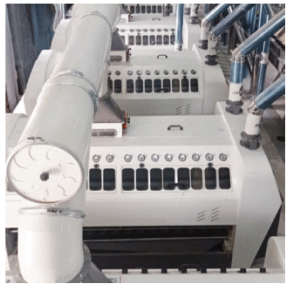

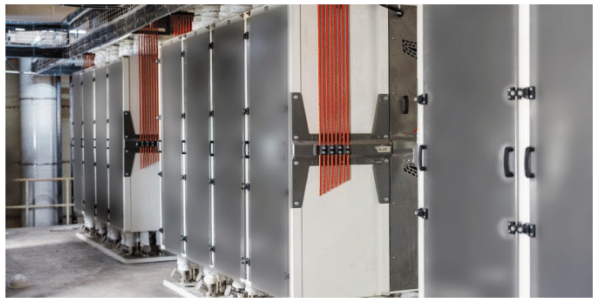

TANIS
MILLING TECHNOLOGIES

TANIS
MILLING TECHNOLOGIES

67
YEARS IN MILLING

DỰ ÁN CHÌA KHÓA TRAO TAY HOÀN CHỈNH
MÁY NGHIỀN BỘT NGÔ VÀ BỘT MÌ SEMOLINA

Dây chuyền sản xuất bột ngô tại khu vực. Các dòng sản phẩm bột ngô chất lượng cao dành cho sản xuất bột vụn, khoai tây chiên và bột ăn nhẹ, v.v.
Hạ hàm lượng chất béo 1% công suất cao và chiết bằng dây chuyền máy tối ưu

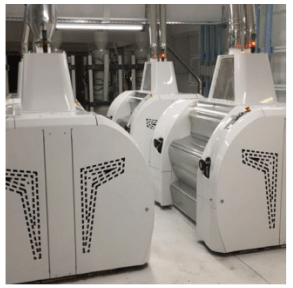

TANIS
MILLING TECHNOLOGIES

67 YEARS IN MILLING

DỰ ÁN CHÌA KHÓA TRAO TAY HOÀN CHỈNH
MÁY SẢN XUẤT THỨC ĂN CHĂN NUÔI

Máy sản xuất thức ăn chăn nuôi chất lượng cao có thiết kế nhỏ gọn hoặc được xây dựng, là giải pháp nghiền thức ăn chăn nuôi kiểu trang trại cơ bản.
Dây chuyền sản xuất thức ăn chăn nuôi hoàn toàn tự động cho sữa vỗ béo và thức ăn gia cầm

TANIS
MILLING TECHNOLOGIES

TANIS
MILLING TECHNOLOGIES

67
YEARS IN MILLING

NHÀ MÁY CHẾ BIẾN ĐẬU LĂNG VÀ CÁC LOẠI ĐẬU

Dây chuyền làm sạch, phân loại, đóng gói hạt, đậu.
Dây chuyền chế biến các loại đậu, đậu lăng, đậu Hà Lan, đậu bóc vỏ và tách đậu kết hợp với dây chuyền phân loại màu sắc.
Quy trình làm sạch hạt giống chất lượng cao trên 99,99+%.
Dây chuyền bóc vỏ cao cấp cho các loại đậu.
Giải pháp hệ thống xử lý hoàn toàn tự động cho mè, cà phê, đậu lăng, lúa mì, ngô, đậu tương, đậu trắng, lúa miến, hạt teff, đậu vàng, đậu xanh, v.v.

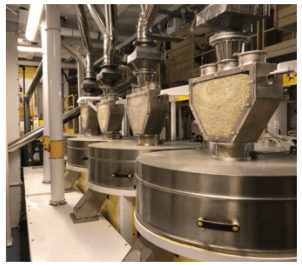

TANIS
MILLING TECHNOLOGIES

67 YEARS IN MILLING

CƠ SỞ LƯU TRỮ HOÀN CHỈNH

Silo sử dụng để lưu trữ hạt và đậu có dạng hình nón hoặc đáy phẳng, mạ kẽm. Hệ thống Silo lưu trữ bột và thành phẩm cũng như lưu trữ nguyên liệu thô.
Hệ thống xử lý và làm sạch trước khi lưu trữ có công suất cao.
Các giải pháp hoàn chỉnh bao gồm thiết bị sấy khô, xử lý, làm sạch trước khi lưu trữ, giám sát và kiểm soát chất lượng.

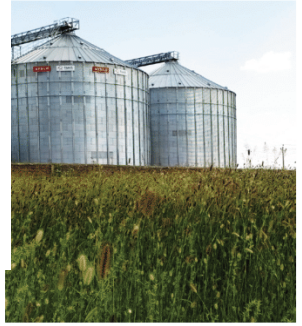

TANIS
MILLING TECHNOLOGIES

TANIS
MILLING TECHNOLOGIES

67
YEARS IN MILLING

CÔNG TRÌNH KẾT CẤU THÉP
CHO NGÀNH CÔNG NGHIỆP ARGO

Công trình nhà thép hoàn chỉnh cho các nhà máy bột mì và ngành công nghiệp thức ăn chăn nuôi nói chung.
Công trình xây dựng kiểu nhà chứa với cấu trúc nhiều ngăn chứa.
Công trình xây dựng hoàn chỉnh với quy trình silo.
Khung thép phù hợp cho các giải pháp nghiền nhỏ gọn.
Dự án mở rộng/nâng cao quy mô cho các công trình xây dựng hiện có

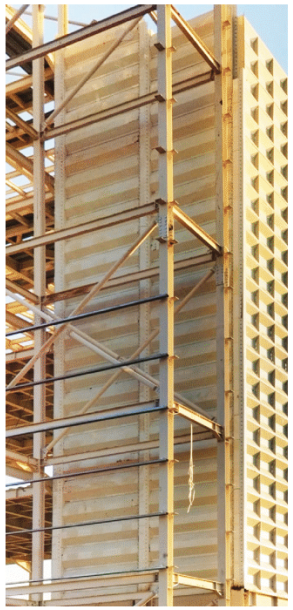

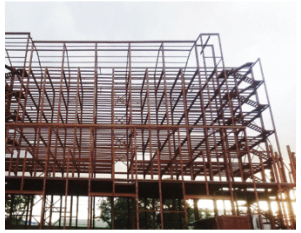

TANIS
MILLING TECHNOLOGIES

MÁY PHÂN LOẠI MÀU/MÁY PHÂN LOẠI QUANG HỌC

Hệ thống phân loại quang học cho ngành thực phẩm và nhựa nói chung

Giải pháp phân loại, tia X, kiểu đai, tia hồng ngoại

TANIS
MILLING TECHNOLOGIES

TANIS
MILLING TECHNOLOGIES

67
YEARS IN MILLING

DỰ ÁN PHỨC HỢP THỰC PHẨM TÍCH HỢP HOÀN CHỈNH

Dự án phức hợp thực phẩm

Kỹ thuật từ cánh đồng đến Hệ thống xử lý tích hợp hoàn chỉnh

Dịch vụ tư vấn và quản lý dự án cho ngành công nghiệp thực phẩm nói chung

Cung cấp các giải pháp về bột mì, bánh mì, bánh quy, mì ống và macaroni, thức ăn cho trẻ em, bột trộn, thức ăn chăn nuôi và các giải pháp hệ thống lưu trữ như một cơ sở hoàn chỉnh

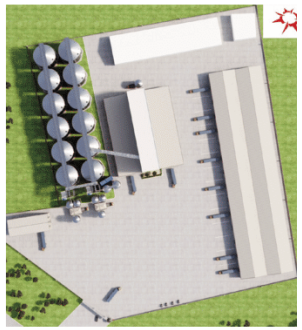

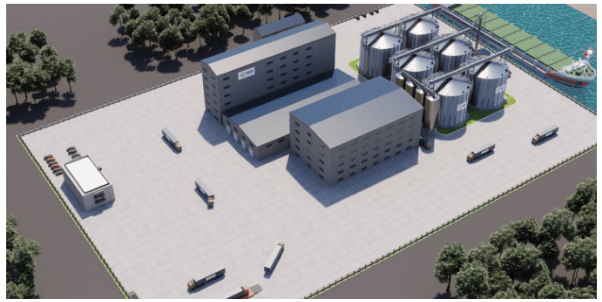

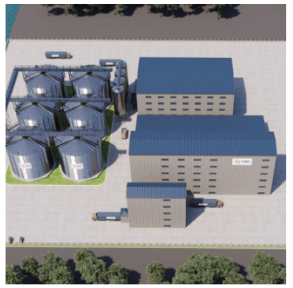

TANIS
MILLING TECHNOLOGIES

67 YEARS IN MILLING

Tăng năng suất và Cải thiện chất lượng bột

Trình bày: Halit Shasheet

Công nghệ nghiền Tanis

Để tăng năng suất và cải thiện chất lượng bột mì phải kết hợp các hoạt động trong ***quá trình trồng trọt***, ***nghiền***, *và* ***chế biến***. Dưới đây là một số phương pháp để đạt được những mục tiêu này:

TANIS
MILLING TECHNOLOGIES

67 YEARS IN MILLING

CHÚ Ý

Tăng năng suất và nâng cao chất lượng bột mì

Có một số cách để tăng năng suất và nâng cao chất lượng bột mì

Chúng tôi sẽ nêu rõ một vài phương pháp trong bài thuyết trình

TANIS
MILLING TECHNOLOGIES

67 YEARS IN MILLING

Quá trình trồng trọt

TANIS
MILLING TECHNOLOGIES

67
YEARS IN MILLING

1. Lựa chọn giống lúa mì chất lượng cao:

Chọn các giống lúa mì nổi tiếng với năng suất cao và đặc tính chất lượng bột vượt trội, chẳng hạn như hàm lượng protein và độ bền gluten.

2. Điều kiện trồng trọt tối ưu:

Đảm bảo lúa mì được trồng ở đúng loại đất, khí hậu và vùng địa lý để có năng suất và chất lượng tối ưu.

Quản lý tưới tiêu và dinh dưỡng hợp lý để tối đa hóa tăng trưởng và năng suất lúa mì.

3. Quản lý mùa vụ:

Sử dụng các kỹ thuật canh tác hiện đại, bao gồm luân canh cây trồng thích hợp và quản lý sâu bệnh/bệnh hại để duy trì sức khỏe và chất lượng của cây lúa mì.

TANIS
MILLING TECHNOLOGIES

YEARS IN MILLING

Thu hoạch và Bảo quản

- Thu hoạch đúng giai đoạn chín để bảo quản chất lượng hạt lúa mì.
- Sử dụng các phương pháp bảo quản thích hợp để ngăn ngừa ô nhiễm và duy trì chất lượng lúa mì.

TANIS
MILLING TECHNOLOGIES

67
YEARS IN MILLING

Công nghệ nghiền

TANIS
MILLING TECHNOLOGIES

67
YEARS IN MILLING

- Đầu tư vào thiết bị và công nghệ nghiền chất lượng cao.
- Làm sạch và chuẩn bị hạt lúa mì đúng cách trước khi nghiền.
- Tinh chỉnh cài đặt để đạt được kích thước hạt và độ mịn bột mong muốn.
- Tránh sử dụng nhiệt độ quá cao trong quá trình nghiền để bảo toàn hàm lượng protein và enzyme

TANIS
MILLING TECHNOLOGIES

65 YEARS IN MILLING

1 loại máy được phát triển bởi

Công nghệ nghiền Tanis

Tăng năng suất và cải thiện chất lượng bột

TANIS
MILLING TECHNOLOGIES

Máy tách vỏ Intensive Granite Peeler (IGP) chuyên sâu loại mới

67 YEARS IN MILLING

Máy tách vỏ Intensive Granite Peeler (IGP) là một quy trình làm sạch lúa mì cải tiến mang lại ba lợi thế cho cả **nhà máy xay xát mới và hiện hữu.**

TANIS
MILLING TECHNOLOGIES

Máy tách vỏ Intensive Granite Peeler (IGP) chuyên sâu loại mới

67 YEARS IN MILLING

Sử dụng máy tách vỏ Intensive Granite Peeler (IGP) để tách vỏ và rửa bề mặt ngoài của hạt lúa mì khô bằng cách sử dụng một xi lanh đá granite được pha trộn đặc biệt, chúng ta có thể đạt được tỷ lệ bóc tách lên tới 1%. Điều này là nhờ khi làm xước bề mặt lúa mì, nước thấm vào lúa mì nhiều hơn và tách nội nhũ ra khỏi cám dễ dàng hơn.

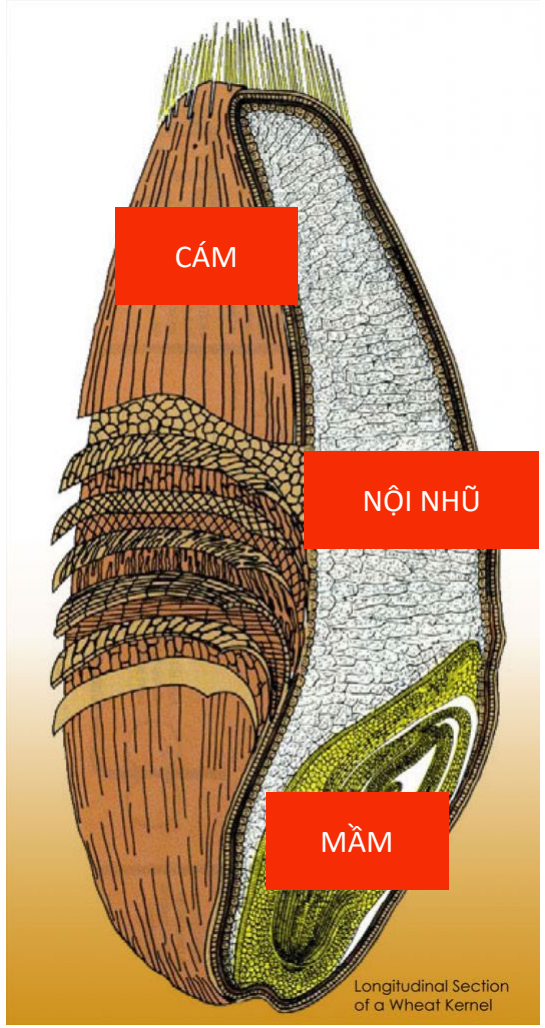

TANIS
MILLING TECHNOLOGIES

Máy tách vỏ Intensive Granite Peeler (IGP) chuyên sâu loại mới

67 YEARS IN MILLING

Chúng tôi tăng cường quá trình làm sạch lúa mì bằng cách loại bỏ tới 80% chất gây ô nhiễm hữu cơ, bao gồm vi khuẩn và nấm cũng như tới 50% độc tố nấm mốc. Quá trình làm sạch lúa mì kỹ lưỡng này diễn ra trước khi cho nước vào, cải thiện đáng kể độ sạch của cả bột mì và cám.

Máy tách vỏ Intensive Granite Peeler (IGP) chuyên sâu loại mới

hấp thụ nước nhanh hơn, triệt để hơn và đồng đều hơn. Lúa mì được xử lý bằng Máy IGP giữ được nhiều độ ẩm hơn trong quá trình xay xát, giảm mức độ bay hơi và đạt được độ ẩm bột cuối cùng ổn định đồng thời tiết kiệm 1% lượng nước sử dụng trong điều hòa. Điều này giúp giảm 25% thời gian nghỉ ngơi cần thiết.

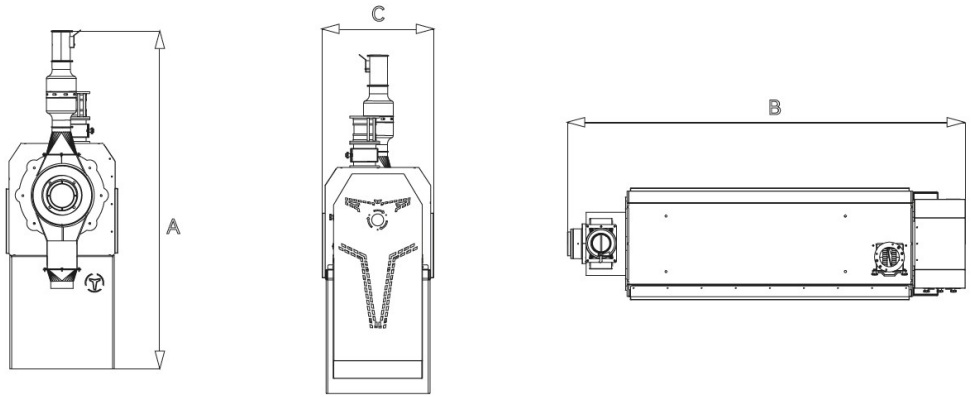

Loại máy	Kích thước (mm)						Công suất t/h	Mô tơ kw	Khối lượng kg		Tổng khối lượng m3
	A	B	C	øD	E	F			Trọng lượng tịnh	Tổng trọng lượng	
TMKS-3210	2080	2010	600	200	150	120	8	11	800	900	2,5
							12	18,5			
TMKS-4016	2265	2660	750				14	18,5	1400	1500	4,5
							22	30			

TANIS
MILLING TECHNOLOGIES

The original paper size is

67 YEARS IN MILLING

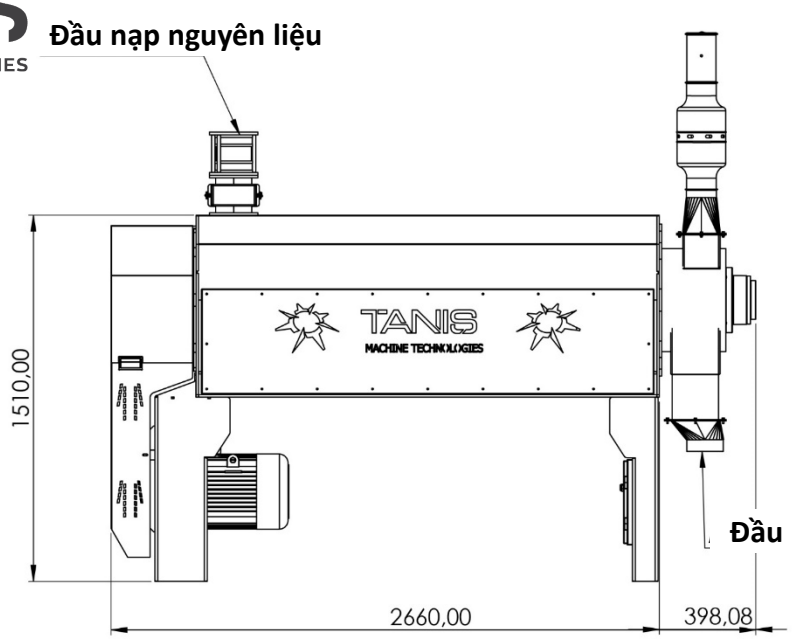

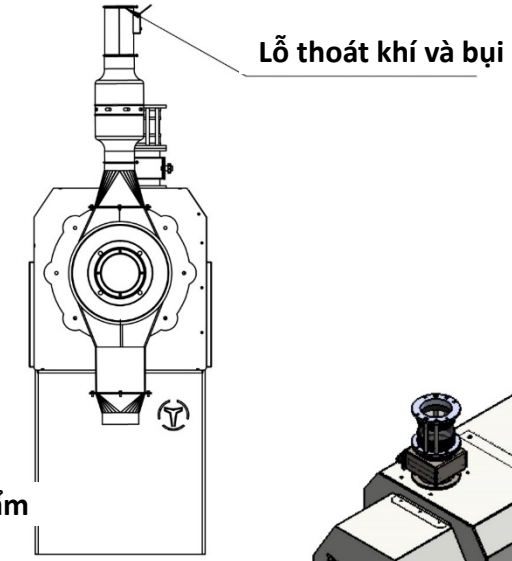

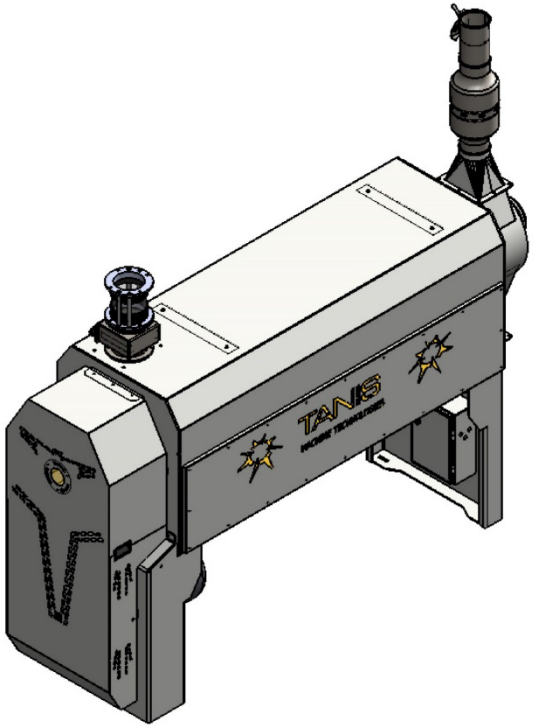

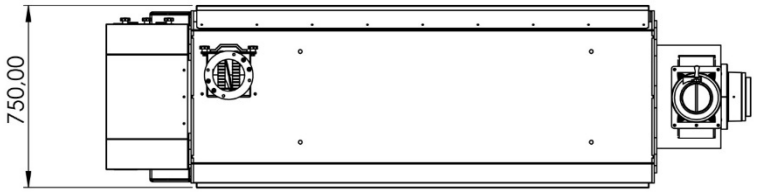

					TÊN	Ngày	IMZA
				VẼ BỞI	Muhammet Y.YAVUZ	2/02/2023	
				THỰC HIỆN BỞI	Huseyin SAHIN		
	TÊN	Máy tách vỏ INTENSIVE GRANITE PEELER		KIỂM SOÁT	Ibrahi.H.YALCINKA YA		
TRANG	CÁI	VẬT LIỆU	SỐ HÌNH	THÔNG QUA BỞI	Emre TAN		
				PHIÊN BẢN			
THÀNH PHẨM				SỐ SỬA ĐỔI		SỬA ĐỔI TARIH	
NGUYÊN LIỆU THÔ				TÊN NHÓM	Máy tách vỏ INTENSIVE GRANITE PEELER	QUY MÔ	1:50

Çizim Yolu : C:\EPDM\EPDM_PROJE\PROTOTIP MAKINALAR\YATAY KABUK SOYUCU\Modeller\TMKS-40X1250 OVALAMA\
T.R. Yolu : C:\Users\hspj2\Desktop\

VERİLMEYEN TOLARANSLAR İÇİN ISO 2768 GEÇERLİDİR.

Aksi belirtilmedikçe ölçüler "mm" dir. Keskin Köşeleri kırınız ve pahlayınız. Bu çizim ve tasarımın her hakkı saklıdır. Herhangi bir amaçla kopyalanamaz veya çoğaltılamaz.

TANIS
MILLING TECHNOLOGIES

Orijinal kağıt eb[illegible]für

67 YEARS IN MILLING

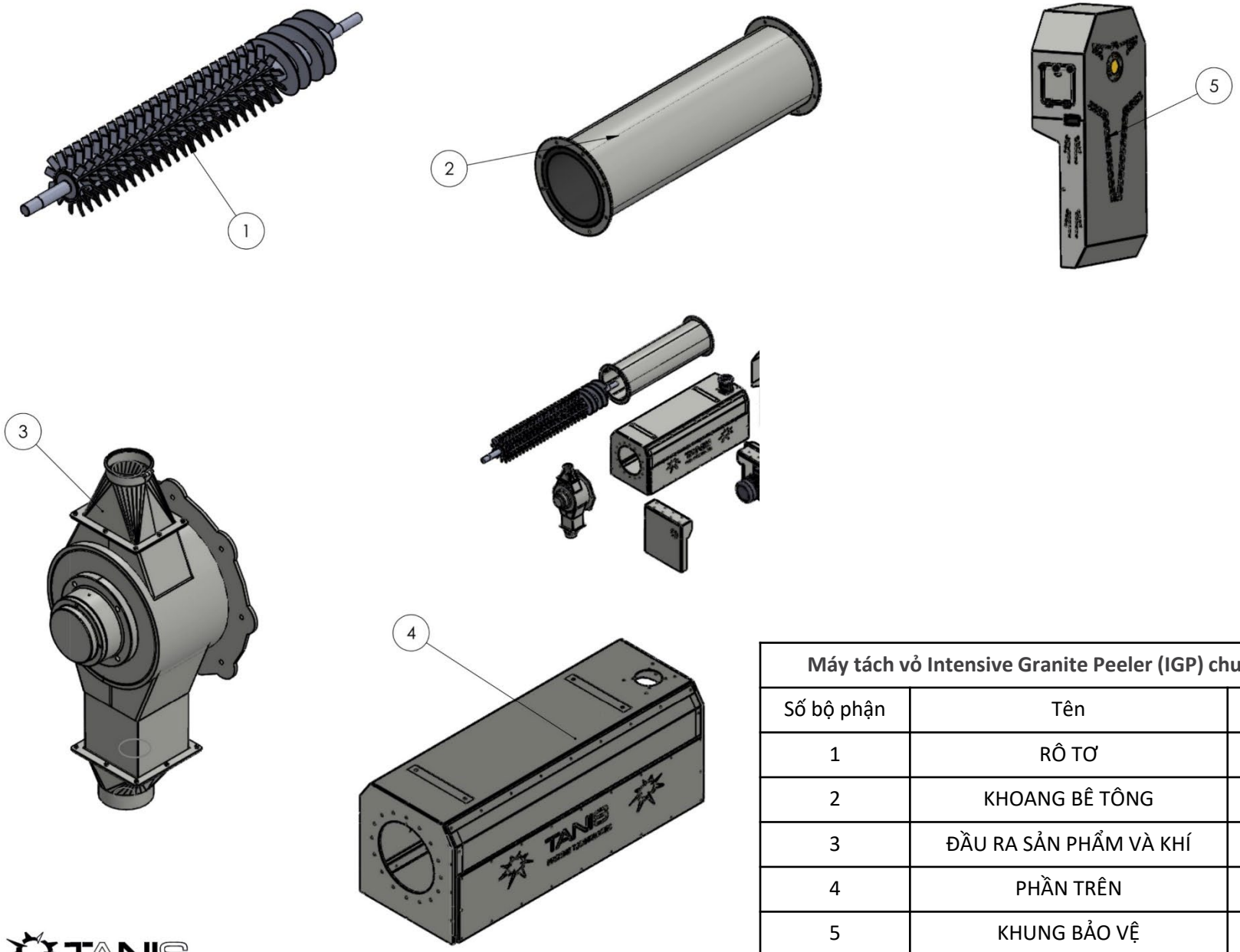

Máy tách vỏ Intensive Granite Peeler (IGP) chuyên sâu loại mới		
Số bộ phận	Tên	Tiêu chuẩn NU
1	RÔ TƠ	15-0490-00-00
2	KHOANG BÊ TÔNG	15-0480-00-00
3	ĐẦU RA SẢN PHẨM VÀ KHÍ	15-0470-00-00
4	PHẦN TRÊN	15-0460-00-00
5	KHUNG BẢO VỆ	15-0450-00-00
6	KHUNG GẦM	15-0440-00-00

Çizim Yolu : T:\PROJE\0.GEÇİCİ DEPO\MEHMET BAYRAM\
T.R. Yolu : C:\Users\mspi2\Desktop\

TANIS

Aksi belirtilmedikçe ölçüler "mm" dir. Keskin Köşeleri kırınız ve pahlayınız. Bu çizim ve tasarımın her hakkı saklıdır. Herhangi bir amaçla kopyalanamaz veya çoğaltılamaz.

TANIS
MILLING TECHNOLOGIES

Orijinal kağıt ebatı A

67 YEARS IN MILLING

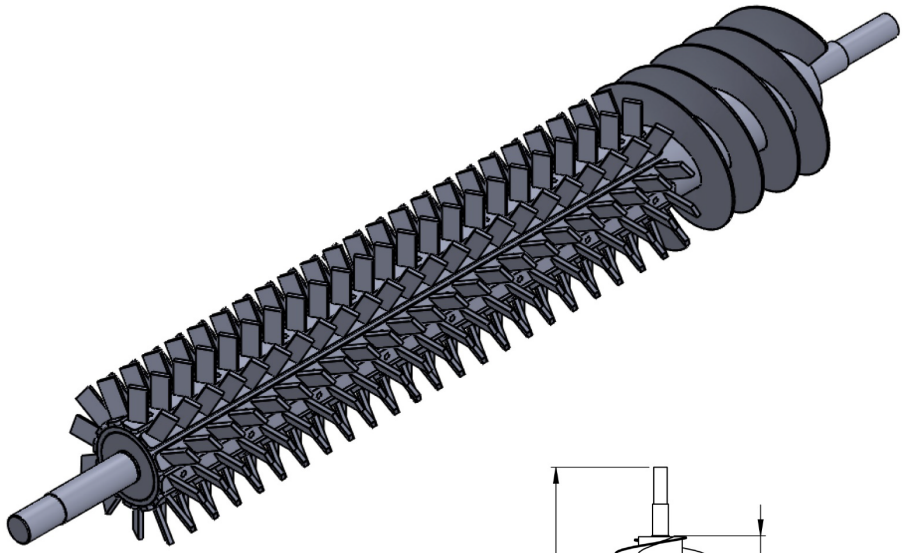

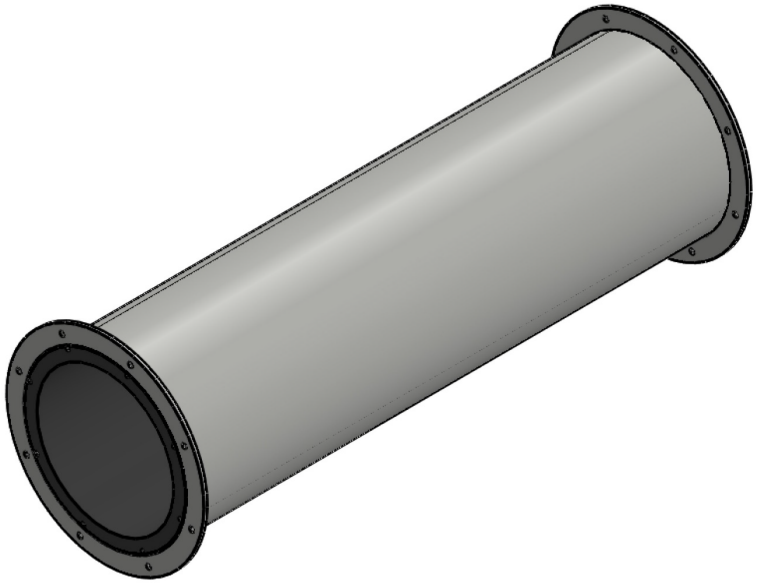

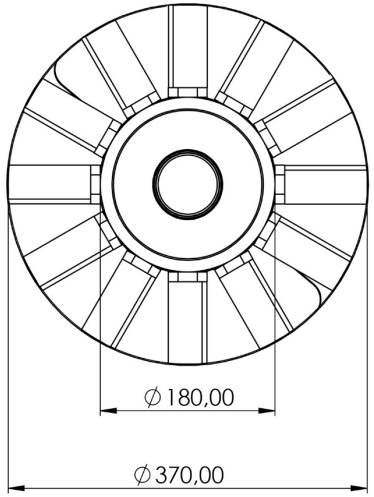

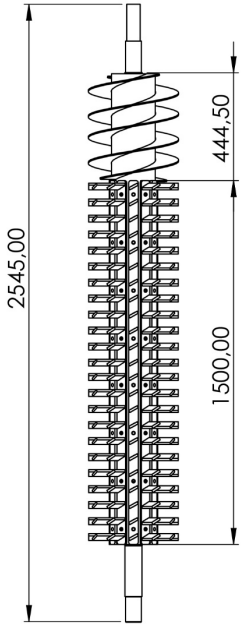

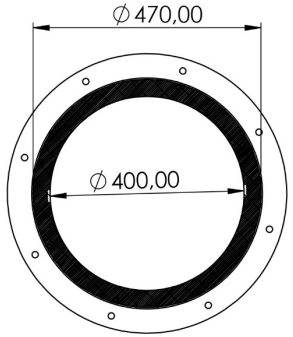

KESIT A-A
ÖLÇEK 1 : 10

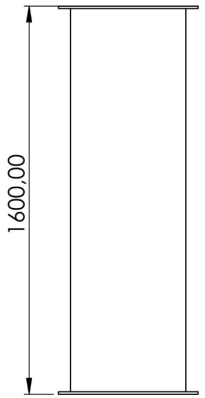

TANIS					ADI SOYADI	TARİH	İMZA
				ÇİZEN		24/03/2020	
				HAZIRLAYAN			
	ADI	01.01.KS313.07.00.00.00.00 - 313-OVLM-KTM_1250		KONTROL			
				ONAY			
SAYFA	ADET	MALZEME	RESİM NO	REVİZYON			
				REV. NO		REV. TARIH	
SON İŞLEM				GRUP ADI	YATAY KABUK SOYUCU	ÖLÇEK	1:20
HAMMADDE							

Çizim Yolu : C:\EPDM\EPDM_PROJE\PROTOTIP MAKINALAR\YATAY KABUK SOYUCU\Modeller\TMKS-40X1250 OVALAMA\
T.R. Yolu :

VERİLMEYEN TOLARANSLAR İÇİN ISO 2768 GEÇERLİDİR.

Aksi belirtilmedikçe ölçüler "mm" dir. Keskin Köşeleri kırınız ve pahlayınız. Bu çizim ve tasarımın her hakkı saklıdır. Herhangi bir amaçla kopyalanamaz veya çoğaltılamaz.

TANIS
MILLING TECHNOLOGIES

67
YEARS IN MILLING

Máy tách vỏ trục đứng

Máy tách vỏ trục đứng được sử dụng trong các nhà máy chế biến đậu để bóc lớp vỏ bên ngoài của sản phẩm khỏi phần hạt. Máy có cấu trúc chắc chắn và tuổi thọ hoạt động lâu dài với độ ồn và thất thoát sản phẩm ở mức tối thiểu. Có thể điều chỉnh tốc độ động cơ và thay thế phần lưới/đá bóc vỏ dễ dàng. Máy có tính thẩm mỹ cao, dễ vận hành và yêu cầu bảo dưỡng tối thiểu.

TANIS
MILLING TECHNOLOGIES

67 YEARS IN MILLING

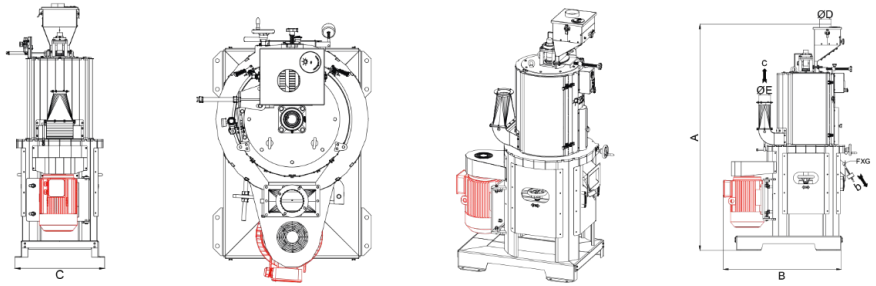

Mẫu	Kích thước (mm)						Thông số kỹ thuật				
	A	øB	øC	D	E	FxG	Công suất Tấn/giờ	Động cơ kw	Khối lượng kg		Tổng thể tích m^3
							Đậu lăng		Tịnh	Tổng	
TDKS-7x22	2344	2008	50	ø120	ø120	240x100	2,3	22	650	750	4
TDKS-5x15	2180	1100	750				1,5-2	15	550	650	3,5

Máy tách vỏ bằng đá granite chuyên sâu loại mới

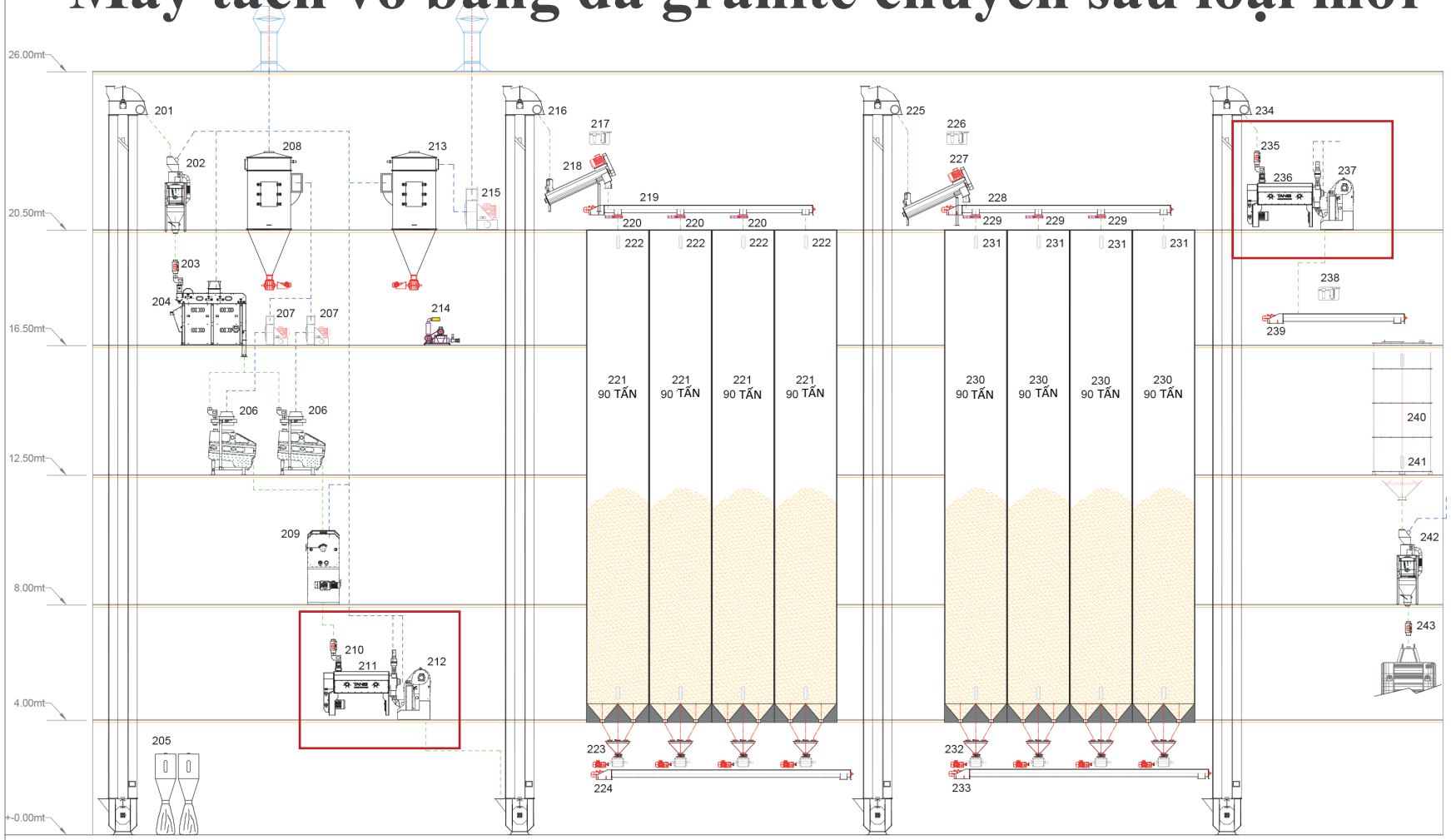

200- DÂY CHUYỀN 1&2 BỘ PHẬN VỆ SINH (MỖI DÂY CHUYỀN có công suất 18-20 tấn/giờ)

234-246 - DÂY CHUYỀN 1&2 BỘ PHẬN CHUẨN BỊ (MỖI DÂY CHUYỀN có công suất 15 tấn/giờ)

MÁY NGHIỀN BỘT VỚI 28+4 TRỤC CÓ CÔNG SUẤT NGHIỀN LÚA MÌ 2X360 TẤN/NGÀY

	TÊN	NGÀY	CHỮ KÝ
VẼ	A.YILDIRIM	22.08.2023	
KIỂM SOÁT	EMRE TAN	22.08.2023	
PHÊ DUYỆT	EMRE TAN	22.08.2023	
TỶ LỆ 1/1	SỐ THAM CHIẾU 230448		

TANIS MACHINE TECHNOLOGIES

Máy nghiền trục THOR

- Có sẵn máy đế đôi.
- Có sẵn máy với độ dài 100/125/150 cm.
- Có sẵn máy với đường kính trục 250/300.
- Hệ thống áp suất thẳng đứng.
- 95% kết nối bu lông.
- Ít mối hàn để tránh ăn mòn và tăng độ chính xác.
- Trục cấp liệu có thể mở ra dễ dàng để vệ sinh nên không cần phải tháo rời.
- Có thể thay thế trục trong 10-15 phút.
- Tất cả các bề mặt tiếp xúc với sản phẩm đều được làm bằng nhôm đặc biệt dùng cho thực phẩm.

Máy sàng TITANUS

- Có sẵn máy 2/4/6/8/10 ngăn.
- Có sẵn máy với tối đa 32 sàng.
- Có sẵn máy với kích thước 67/74/84 hoặc bất kỳ kích thước nào khác.
- Các tấm trên và dưới được làm bằng một mảnh liền không hàn.
- 95% kết nối bu lông.
- Ít mối hàn để tránh ăn mòn và tăng độ chính xác.

Máy lọc PURIDANT

- Vận hành không gây tiếng ồn
- Quy trình vệ sinh đơn giản và vận hành sạch sẽ
- Nhanh chóng và dễ dàng thay sàng, tăng diện tích sàng lọc, tăng công suất cao hơn
- Có thể điều chỉnh tốc độ sàng lọc
- Bảo trì tối thiểu và không có sự cố khi vận hành
- Vệ sinh hiệu quả bằng bàn chải
- Khung sàng bằng kim loại nhẹ với thiết bị kẹp có thể điều chỉnh

TANIS
MILLING TECHNOLOGIES

67
YEARS IN MILLING

Cách mạng hoá

BẮP NGÔ

Với công nghệ đầu ngành

Máy khử trùng

- Cài đặt hiệu suất sản xuất linh hoạt
- Sản phẩm có chất lượng và năng suất cao
- Hàm lượng chất béo giảm xuống dưới 1% ở sản phẩm cuối cùng
- Sử dụng cho nhiều quy trình sản xuất khác nhau, có thể điều chỉnh chất lượng sản phẩm cuối cùng

TANIS
MILLING TECHNOLOGIES

Siêu máy vệ sinh

- Siêu máy vệ sinh làm sạch ngũ cốc khô chính xác và hiệu quả, tách chúng khỏi các tạp chất hữu cơ và vô cơ bằng cách sử dụng buồng chân không.
- Thích hợp cho nhiều loại nông sản khác nhau, máy có thiết kế linh hoạt, ít phải bảo trì, vận hành không gây tiếng ồn, công suất cao và tiêu thụ điện năng thấp.
- Không rung khi vận hành và có thể dễ dàng điều chỉnh các kiểu xử lý hạt khác nhau.

Máy phân loại màu

- Hệ thống camera - Hệ thống camera 280 Megapixel thế hệ 5 được thiết kế đặc biệt
- Hệ thống Roses FPGA thế hệ 4 - Hệ thống mang lại hiệu quả và tốc độ xử lý dữ liệu nối tiếp.
- Ống kính Nikon – Sở hữu thấu kính và cảm biến CCD cao cấp
- Trên mức mong đợi của người dùng
- Thích ứng chuyển động nhanh để phân loại các vật liệu khác nhau
- Hệ thống có mức hao phí thấp hơn với công suất cao hơn
- Thiết kế giao diện thân thiện với người dùng
- Năng suất sản phẩm có hiệu suất cao được hỗ trợ bởi thiết bị điện tử công nghệ cao nano-chi tốt nhất
- Kết quả giải trình tự chất lượng tốt nhất với Hệ thống xác định mục tiêu chính xác dùng trong các kim phun điện từ của hệ thống nâng.

Máy nghiền búa

- Máy nghiền búa là công cụ thiết yếu để nghiền các loại hạt, ngũ cốc và cám với chất lượng, hiệu quả và tuổi thọ cao.
- Lý tưởng cho các máy nghiền thức ăn chăn nuôi, nhà máy phân bón hữu cơ và máy đùn. Máy có ưu điểm dễ vệ sinh, dễ sử dụng và ít phải bảo trì, với độ ồn và mức tiêu thụ năng lượng tối thiểu.
- Mang lại hiệu suất, công suất, độ nhạy và an toàn cao, đồng thời được thiết kế đảm bảo thời gian thay thế bộ phận nhanh chóng.
- Máy nghiền búa nổi tiếng vượt trội

TANIS
MILLING TECHNOLOGIES

67 YEARS IN MILLING

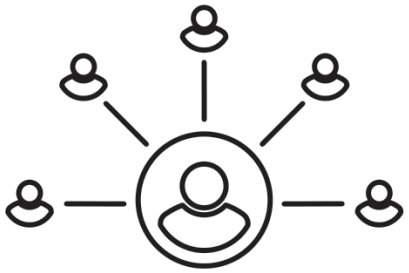

THÔNG TIN THAM KHẢO CỦA CHÚNG TÔI

НАШИ РЕФЕРЕНЦИИ

TANIS
MILLING TECHNOLOGIES

TANIS
MILLING TECHNOLOGIES

YEARS IN MILLING

BẢN ĐỒ XUẤT KHẨU

Xuất khẩu trên 75 quốc gia, 6 văn phòng dịch vụ, phụ tùng và hậu mãi quốc tế tại (Châu Phi, Trung Đông, Châu Á và Châu Mỹ Latinh)

Экспорт в более чем 75 стран. 6 офисных продаж с запасными частеми и сервисным обслуживанием. (Африка, Ближний Восток, Азия и Латинская Америка).

TANIS TRÊN TOÀN THẾ GIỚI

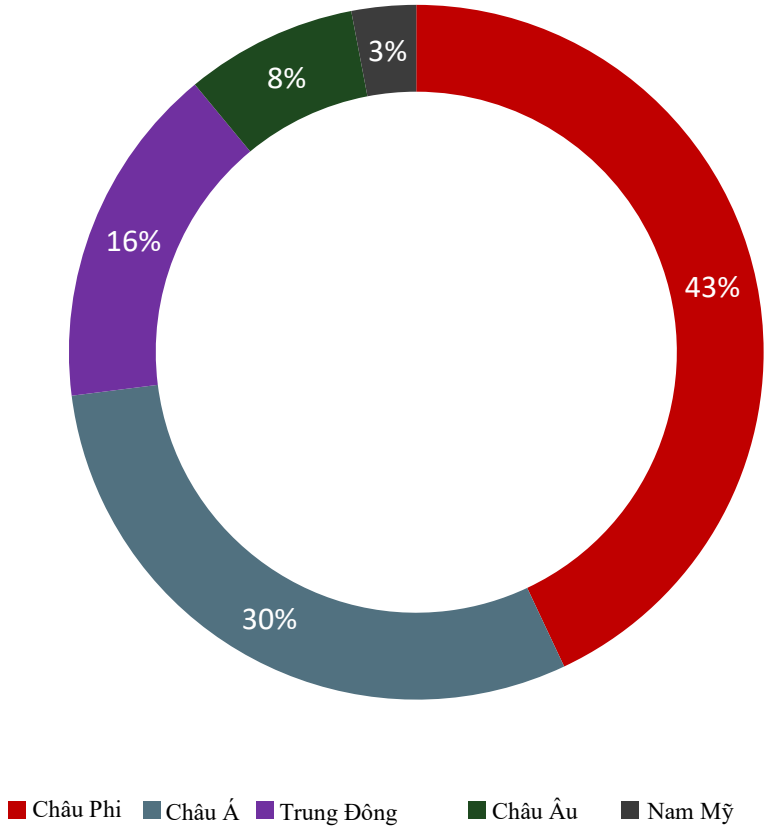

CHÂU PHI
ALGERIA, ANGOLA, AI CẬP, MA RỐC, ETHIOPIA, LIBYA, KENYA, SUDAN, UGANDA, NAM SUDAN

CHÂU Á
ARMENIA, GEORGIA, KAZAKHISTAN, ÖZBEKİSTAN, AFGHANISTAN BANGLADESH, PAKİSTAN.

TRUNG ĐÔNG
IRAQ, Ả RẬP XÊ-ÚT, SYRIA, JORDAN IRAN

CHÂU ÂU
THỔ NHĨ KỲ, NGA, U-KRAI-NA, Ý, BUN-GA-RI, HY LẠP, BA LAN, RU-MA-NI, PHẦN LAN

BẮC VÀ NAM MỸ
COLOMBIA, ARGENTINA,CHILI, MÊ-XI-CÔ, CANADA VÀ HOA KỲ

TANIS
MILLING TECHNOLOGIES

NAM SUDAN
BỘT LÚA MÌ/NGÔ
500/100 TẤN/NGÀY

ЮЖНЫЙ СУДАН
КУКУРУЗНАЯ МУКА
500 ТОНН/СУТКИ

2023

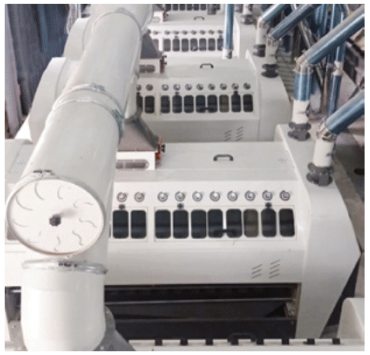

TANIS
MILLING TECHNOLOGIES

67
YEARS IN MILLING

TANIS
MILLING TECHNOLOGIES

67 YEARS IN MILLING

ANGOLA
BỘT LÚA MÌ
200 TẤN/NGÀY

АНГОЛА
ПШЕНИЧНАЯ МУКА
200 ТОНН/СУТКИ

2021

SUDAN MENAGIL
BỘT LÚA MÌ
200 TẤN/NGÀY

СУДАН МЕНАГИЛ
ПШЕНИЧНАЯ МУКА
200 ТОНН/СУТКИ

2022

TANIS
MILLING TECHNOLOGIES

CANAKKALE
BỘT LÚA MÌ
350 TẤN/NGÀY

ЧАНАККАЛЕ
ПШЕНИЧНАЯ МУКА
350 ТОНН/СУТКИ

2022

TANIS
MILLING TECHNOLOGIES

67
YEARS IN MILLING

KENYA
BỘT NGÔ/LÚA MÌ
120/120 TẤN/NGÀY

КЕНИЯ
ПШЕНИЧНАЯ/
КУКУРУЗОВАЯ МУКА
120/120 ТОНН/СУТКИ

2020

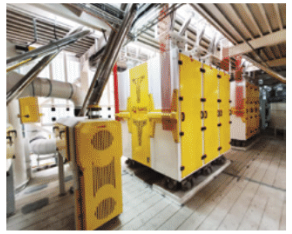

TANIS
MILLING TECHNOLOGIES

67 YEARS IN MILLING

SUDAN
SILO
6X5000 TẤN/NGÀY

СУДАН
Силос
6X5000 ТОНН/СУТКИ

2022

ALGERIA
BỘT LÚA MÌ
3X100 TẤN/NGÀY

АЛЖИР
ПШЕНИЧНАЯ МУКА
3X100 ТОНН/СУТКИ

2018

TANIS
MILLING TECHNOLOGIES

ETHIOPIA
BỘT NGÔ
150 TẤN/NGÀY

ЭФИОПИЯ
КУКУРУЗНАЯ МУКА
150 ТОНН/СУТКИ

2019

TANIS
MILLING TECHNOLOGIES

67
YEARS IN MILLING

BANGLADESH
BỘT LÚA MÌ
150 TẤN/NGÀY

БАНГЛАДЕШ
ПШЕНИЧНАЯ МУКА
150 ТОННЕ/СУТКИ

2020

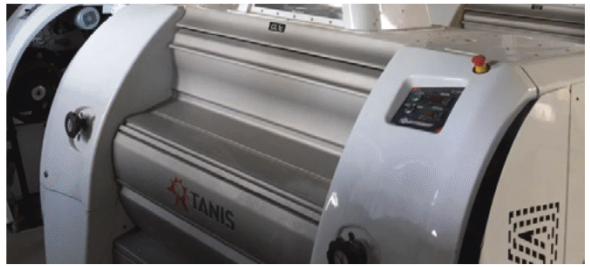

TANIS
MILLING TECHNOLOGIES

67 YEARS IN MILLING

UZBEKISTAN
BỘT LÚA MÌ
60 TẤN/NGÀY

УЗБЕКИСТАН
ПШЕНИЧНАЯ МУКА
60 ТОНН/СУТКИ

2021

Dự án đang thực hiện

Текущий проект

GIRESUN (THỔ NHĨ KỲ)
BỘT NGÔ SEMOLINA
2800 TẤN/NGÀY

ГИРЕСУН (ТУРЦИЯ)
КУКУРУЗОВАЯ МУКА
2800 ТОННЫ/СУТКИ

2018

TANIS
MILLING TECHNOLOGIES

JORDAN
BỘT LÚA MÌ
450 TẤN/NGÀY

ИОРДАНСКАЯ
ПШЕНИЧНАЯ МУКА
450 ТОНН/СУТКИ

2018

TANIS
MILLING TECHNOLOGIES

67
YEARS IN MILLING

AI CẬP
BỘT NGÔ
120 TẤN/NGÀY

ЕГИПЕТ
КУКУРУЗНАЯ МУКА
120 ТОНН/СУТКИ

2018

TANIS
MILLING TECHNOLOGIES

67 YEARS IN MILLING

ALGERIA
SEMOLINA
200 TẤN/NGÀY

АЛЖИР
МАННАЯ КРУПА
200 ТОННН/СУТКИ

2018

K.MARAS (THỔ
NHĨ KỲ)
BỘT NGÔ
120 TẤN/NGÀY

МАРАШ (ТУРЦИЯ)
КУКУРУЗНАЯ МУКА
120 ТОННН/СУТКИ

2018

TANIS
MILLING TECHNOLOGIES

ETHIOPIA
BỘT NGÔ
120 TẤN/NGÀY

ЭФИОПИЯ
КУКУРУЗНАЯ МУКА
120 ТОНН/СУТКИ

2018

TANIS
MILLING TECHNOLOGIES

67
YEARS IN MILLING

ANGOLA
BỘT NGÔ
200 TẤN/NGÀY

АНГОЛА
КУКУРУЗНАЯ МУКА
200 ТОНН/СУТКИ

2014

TANIS
MILLING TECHNOLOGIES

67 YEARS IN MILLING

LIBYA
BỘT LÚA MỲ
200 TẤN/NGÀY

ЛИВИЯ
ПШЕНИЧНАЯ МУКА
200 ТОНН/СУТКИ

2017

BANGLADESH
BỘT LÚA MÌ
60 TẤN/NGÀY

БАНГЛАДЕШ
ПШЕНИЧНАЯ МУКА
60 ТОНН/СУТКИ

2017

TANIS
MILLING TECHNOLOGIES

ALGERIA
BỘT LÚA MÌ
30 TẤN/NGÀY

АЛЖИР
ПШЕНИЧНАЯ МУКА
30 ТОНН/СУТКИ

2017

TANIS
MILLING TECHNOLOGIES

67
YEARS IN MILLING

LIBYA
BỘT LÚA MÌ
75 TẤN/NGÀY

ЛИВИЯ
ПШЕНИЧНАЯ МУКА
75 ТОНН/СУТКИ

2016

TANIS
MILLING TECHNOLOGIES

67 YEARS IN MILLING

NGA
BỘT LÚA MÌ
75 TẤN/NGÀY

РОССИЯ
ПШЕНИЧНАЯ МУКА
75 ТОНН/СУТКИ

2016

RUMANI
BỘT LÚA MÌ
100 TẤN/NGÀY

РУМЫНИЯ
ПШЕНИЧНАЯ МУКА
100 ТОНН/СУТКИ

2015

TANIS
MILLING TECHNOLOGIES

ALGERIA
BỘT LÚA MÌ
60 TẤN/NGÀY

АЛЖИР
ПШЕНИЧНАЯ МУКА
60 ТОНН/СУТКИ

2014

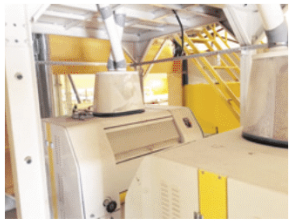

TANIS
MILLING TECHNOLOGIES

67
YEARS IN MILLING

AI CẬP
BỘT GẠO
100 TẤN/NGÀY

ЕГИПЕТ
РИСОВАЯ МУКА
100 ТОНН / СУТКИ

2014

TANIS
MILLING TECHNOLOGIES

CẢM ƠN QUÝ VỊ ĐÃ LẮNG NGHE

67 YEARS IN MILLING

Đối tác xay xát của bạn

Từ năm 1956
Công nghệ xay xát Tanis